FILTERCOMM

EXOMIST

DIMENSIONI

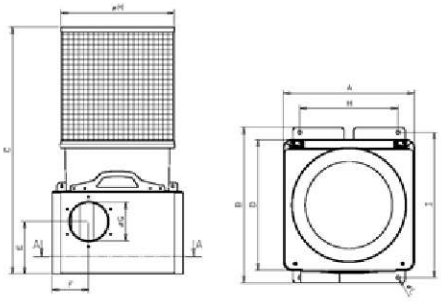

(mm)	IB 500-900	IB 1200-1500
A	400	500
B	495	595
C	720	785

DATI TECNICI

	IB 500	IB 900	IB 1200	IB 1500
Portata d'aria nominale (mc/h) - 50 Hz	500	900	1200	1500
Pressione statica (Pa)	450	480	930	1100
Livello sonoro (dB)	62	63	71	72
Peso (kg)	35	37	47	49
Potenza Installata (kW)	0,18	0,25	0,37	0,55
Diametro ingresso aria (mm)	125	125	150	150